展示ブース基礎小間図

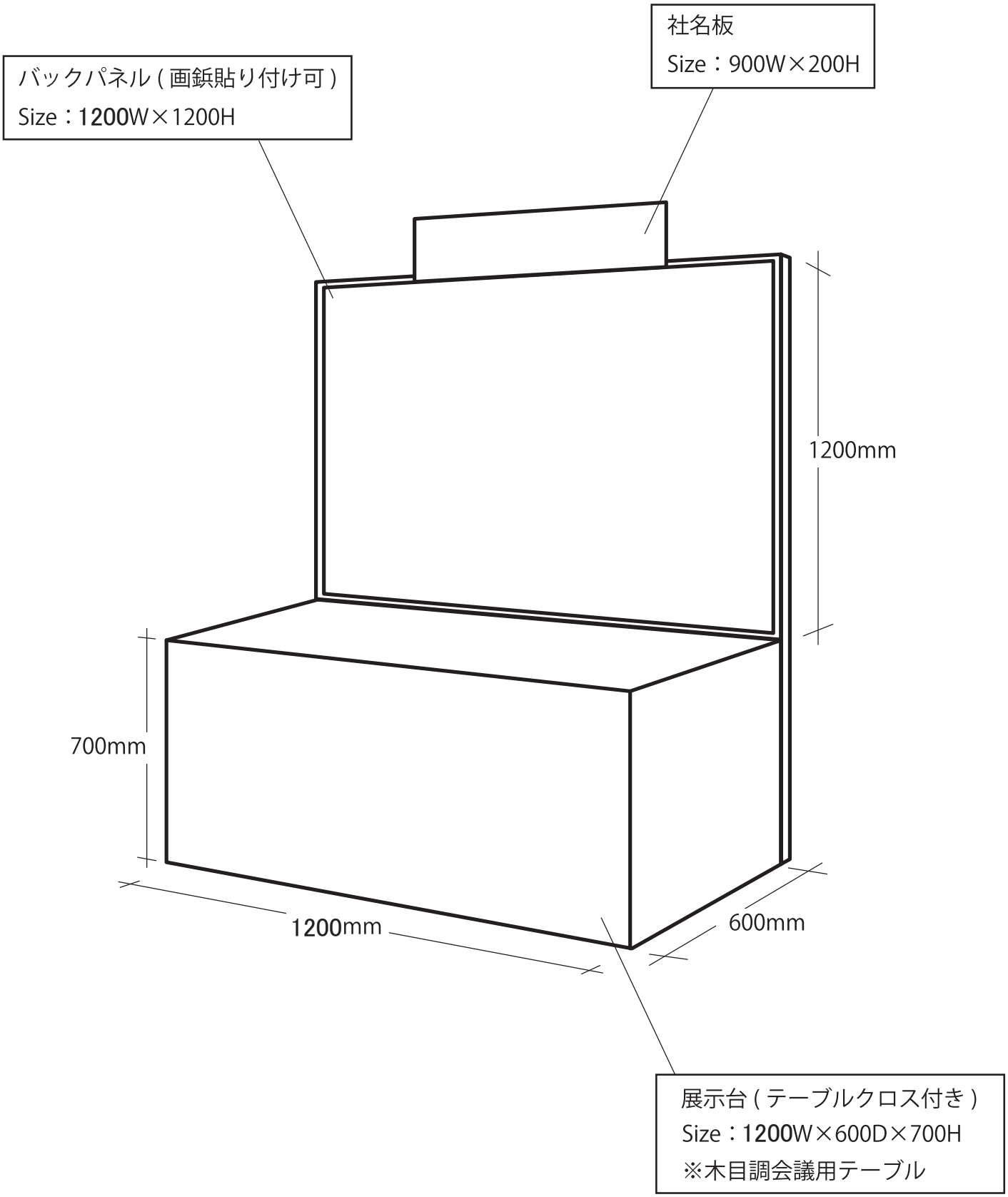
社名板
Size：900W×200H
バックパネル (画鋲貼り付け可)
Size：1200W×1200H
1200mm
700mm
1200mm
600mm
展示台 (テーブルクロス付き)
Size：1200W×600D×700H
※木目調会議用テーブル