特許出願に伴う研究発表の証明について

１．特許出願は研究発表の前に行うことが原則ですが、特許庁の指定を受けた学術団体（高分子学会は昭和 35 年に指定）が主催する学術研究集会で発表された研究内容については、日本では例外規定が適用され、発表 6 ヶ月以内であれば特許を出願することができます。

２．この場合、学会長の研究発表の証明が必要な場合があります。学会長は、予稿集に掲載された研究発表がプログラムに記載されたとおりに行われた場合、その証明書を発行いたします。

３．したがって予稿原稿には特許出願を考慮し、ポイントとなる研究結果とそのデータを記載しておくことが大切です。学会発表は文書によるものでなければ、例外規定の適用を受けられません。当日発表に利用した展示ポスターによる図表は、文書に含まれると解釈されています。

４．証明願いの書類を発表当日までに作成し、その後ろに展示資料のコピーを付けたものを持参してください。発表当日会場責任者にお願いして、確認の印を証明願いの書類に受けてください。**事後、確認印を押すことは一切いたしませんのでご留意ください。**

５．上記の手続を経た後、予稿集の内容の証明願と合わせて袋綴じにし、事務局に送付してください。最終的に会長が発表の証明を行います。

６．予稿集の発行日は 10 月 22 日(水)です。

特許出願に伴う証明願い作成方法

１．予稿集の内容のみ証明願いが必要な場合は、
（A）『当会会長宛の証明願い＋予稿集の表紙＋プログラムの該当ページ＋原稿＋予稿集の奥付（下記参照）』
以上を一部として、袋綴じ（下記参照）してください。

２．ポスター会場で発表した際のポスターの内容も特許出願に必要な場合は、
上記（A）に『ポスター会場責任者宛の証明願い＋ポスター（写し）』を合わせて一部として、袋綴じしてください。

※　いずれの場合も一部ごとに袋綴じし、申請に必要な部数と当会控え用（一部）を下記事務局までご送付ください。返信用封筒（切手貼付）を同封願います。

事　務　局
公益社団法人　高　分　子　学　会
〒104-0042　東京都中央区入船 3-10-9 新富町ビル 6F
TEL 03-5540-3775　　FAX 03-5540-3737

袋綴じ

①

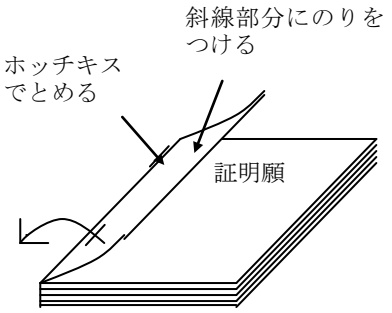

②

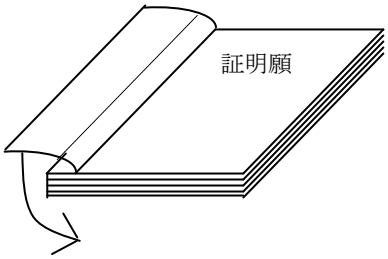

③

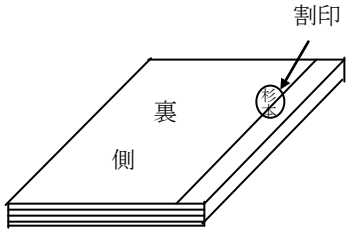

奥　付（予稿集の巻末のページ、下記見本）

（見 本）

第 23 回ポリマー材料フォーラム予稿集
（無断で複製・転載することを禁じます）
© 2014 The Society of Polymer Science, Japan

平成 26 年 10 月 22 日発行

第 23 回ポリマー材料フォーラム
会　期－平成 26 年 11 月 6 日～7 日
会　場－奈良県新公会堂
発行所－公益社団法人　高分子学会
〒104-0042
東京都中央区入船 3-10-9
新富町ビル
電話 03-5540-3770
印刷所－日本印刷株式会社

①ポスター発表の場合

P1

予稿集証明願

申請人

高分子学会

会長

会長宛証明願

P2

●講演予稿集

第 23 回

ポリマー材料フォーラム

公益社団法人 高分子学会

予稿集の表紙

P3

＊＊＊＊＊　＊＊＊＊＊

C セッション　＊＊＊＊＊

高性能・高機能高分子材料　＊＊＊＊＊

＊＊＊＊＊　＊＊＊＊＊

＊＊＊＊＊　＊＊＊＊＊

＊＊＊＊＊　＊＊＊＊＊

＊＊＊＊＊　＊＊＊＊＊

＊＊＊＊＊　＊＊＊＊＊

＊＊＊＊＊　＊＊＊＊＊

＊＊＊＊＊　＊＊＊＊＊

＊＊＊＊＊　＊＊＊＊＊

[11]

プログラムの
該当ページ

P4

＊＊　＊＊＊＊＊＊

＊＊ ○＊＊＊＊

＊＊＊＊＊＊＊＊＊＊＊

＊＊＊＊＊＊＊＊＊＊＊

＊＊＊＊＊＊＊＊＊＊＊

＊＊＊＊＊＊＊＊＊＊＊

＊＊＊＊＊＊＊＊＊＊＊

＊＊＊＊＊＊＊＊＊＊＊

＊＊＊＊＊＊＊＊＊＊＊

＊＊＊＊＊＊＊＊＊＊＊

第23回ポリマー材料フォーラム (2014)

原稿の写し
（予稿集から
コピー）

P5

第 23 回ポリマー材料フォーラム運営委員会

運営委員長

＊＊＊＊　(＊＊＊)

運営委員会

A セッション　B セッション

＊＊＊＊　＊＊＊＊

C セッション　D セッション

＊＊＊＊　＊＊＊＊

第23回ポリマー材料フォーラム予稿集

＊＊＊＊＊＊＊＊＊＊＊＊＊

＊＊＊＊＊＊＊＊＊＊＊＊＊

平成 26 年 10 月 22 日発行

＊＊＊＊＊＊＊＊＊＊＊＊＊

＊＊＊＊＊＊＊＊＊＊＊＊＊

予稿集の奥付

P6

証明願

(ポスター)

申請人

ポリマー材料フォーラム

会場責任者

ポスター会場
責任者宛証明願

P7～＋X 枚

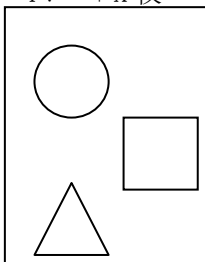

ポスターの写し
（X 枚）

・・・・・・・・

②予稿集のみの場合

P1

予稿集証明願

申請人

高分子学会

会長

会長宛証明願

P2

●講演予稿集

第 23 回

ポリマー材料フォーラム

公益社団法人 高分子学会

予稿集の表紙

P3

＊＊＊＊＊　＊＊＊＊＊

C セッション　＊＊＊＊＊

高性能・高機能高分子材料　＊＊＊＊＊

＊＊＊＊＊　＊＊＊＊＊

＊＊＊＊＊　＊＊＊＊＊

＊＊＊＊＊　＊＊＊＊＊

＊＊＊＊＊　＊＊＊＊＊

＊＊＊＊＊　＊＊＊＊＊

＊＊＊＊＊　＊＊＊＊＊

＊＊＊＊＊　＊＊＊＊＊

＊＊＊＊＊　＊＊＊＊＊

[11]

プログラムの
該当ページ

P4

＊＊　＊＊＊＊＊＊

＊＊ ○＊＊＊＊

＊＊＊＊＊＊＊＊＊＊＊

＊＊＊＊＊＊＊＊＊＊＊

＊＊＊＊＊＊＊＊＊＊＊

＊＊＊＊＊＊＊＊＊＊＊

＊＊＊＊＊＊＊＊＊＊＊

＊＊＊＊＊＊＊＊＊＊＊

＊＊＊＊＊＊＊＊＊＊＊

＊＊＊＊＊＊＊＊＊＊＊

第23回ポリマー材料フォーラム (2014)

原稿の写し
（予稿集から
コピー）

P5

第 23 回ポリマー材料フォーラム運営委員会

運営委員長

＊＊＊＊　(＊＊＊)

運営委員会

A セッション　B セッション

＊＊＊＊　＊＊＊＊

C セッション　D セッション

＊＊＊＊　＊＊＊＊

第23回ポリマー材料フォーラム予稿集

＊＊＊＊＊＊＊＊＊＊＊＊＊

＊＊＊＊＊＊＊＊＊＊＊＊＊

平成 26 年 10 月 22 日発行

＊＊＊＊＊＊＊＊＊＊＊＊＊

＊＊＊＊＊＊＊＊＊＊＊＊＊

予稿集の奥付

注意事項

1．①－②のいずれも作成方法に従って袋綴じしてください。

2．事後(発表当日以降)は①のポスター発表の証明は出来ませんのでご注意ください。

3．事務局の控が一部必要です。(控は写し可)

4．事務局へ送付の際は、必ず返信用の封筒(切手貼付)を同封してください。